产品名称：抗振锁相晶体振荡器　　产品型号：SPX011V-100M-100M

技术指标项目				规格要求	
输出频率		☑ 100MHz		产品重量	□ 100g（Max）
外形尺寸		45×45×20mm³			
温度范围		工作温度范围		☑ -40℃～+70℃	
		储存温度范围		☑ -55℃～+85℃	
质量等级		军级　执行规范：《机载、地面等用恒温石英晶体振荡器产品规范》Q/TD20125-2008			
电源电压	12V±5%	工作电流	开机	☑ ≤350mA(@25±2℃)	
			锁定	☑ ≤150mA(@25±2℃)	
输出		波形		☑ 正弦波	
		基准温度初始准确度		☑ ≤±0.5ppm（无参考时）	
		频率温度稳定性		☑ ≤±0.3ppm（无参考时）	
		输出功率		☑ ≥12dBm（50Ω负载）	
		谐波		☑ ≤-30dBc	
		杂波		☑ ≤-70dBc	
锁定指示		锁定指示电平		□ ≥5V @ 锁定时	
稳态相位噪声（室温，锁定）		静态		动态（振动条件按 GJB360B-2009 方法 214 条件 I-B）	
		☑ ≤－160dBc/Hz@1kHz ☑ ≤－170dBc/Hz@10kHz ☑ ≤－170dBc/Hz@100kHz		☑ ≤－145dBc/Hz@1kHz ☑ ≤－160dBc/Hz@10kHz ☑ ≤－165dBc/Hz@100kHz	
频率老化		□ ≤±0.3ppm/年　（内部晶振指标）			
对参考输入信号的要求					
参考频率		100MHz			
频率准确度		≤±0.5ppm			
信号功率		-5～10dBm			
相位噪声		≤-125dBc/Hz@100Hz			

外形图及引脚定义

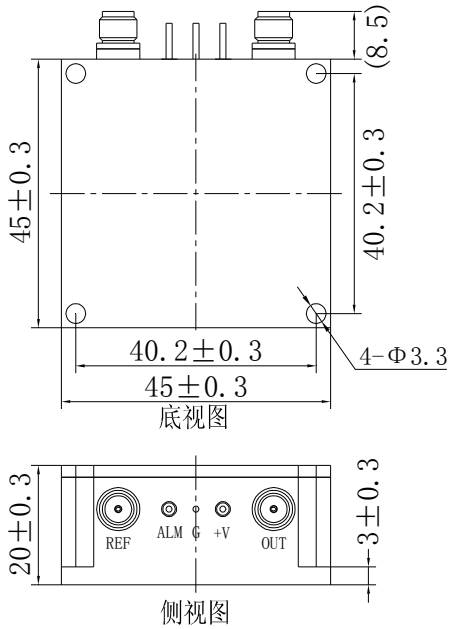

引脚号	引脚功能
REF	参考信号输入
ALM	锁定指示
G	地
+V	电源
OUT	输出

注：信号输入输出端口为 SMA 阴性连接器。

外形示意图

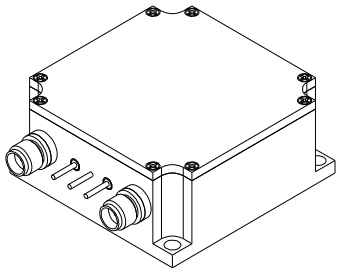

备注：

1、☑为必须满足的条件并作为产品检验的依据；□为设计保证的参考指标；

2、1ppm=1E-6；1ppb=1E-9。

拟制：吴海钧　　审核：刘建东　　批准：苏松涛

中国·四川·成都市高新西区新业路 88 号天奥产业园　邮编：611731
电话：(86)28-87559314　传真：(86)28-87559313