产品名称：锁相晶体振荡器　　产品型号：SPX011-10M-102.4M

技术指标项目				规格要求	
输出频率		☑ 102.4MHz		产品重量	□ 100g（Max）
外形尺寸		50×50×16mm³			
温度范围		可工作温度范围		□ -55℃～+85℃	
		储存温度		□ -55℃～+85℃	
质量等级		军标　执行规范：《机载、地面等用恒温石英晶体振荡器产品规范》Q/TD 20125A-2016			
电源电压	12V±5%	工作电流	开机	☑ ≤400mA(@25±2℃)	
			锁定	☑ ≤200mA(@25±2℃)	
输出		波形		☑ 正弦波	
		输出负载		☑ 50ohm	
		输出功率		☑ 10±2dBm	
		谐波		☑ ≤-30dBc	
		杂波		☑ ≤-70dBc	
锁定指示电平				□ ≥3V @ 锁定时	
稳态相位噪声（室温，锁定）		☑ ≤－125dBc/Hz@100Hz ☑ ≤－155dBc/Hz@1kHz ☑ ≤－165dBc/Hz@10kHz ☑ ≤－170dBc/Hz@100kHz			
频率老化		□ ≤±0.3ppm/年　（内部晶振指标）			
对参考输入信号的要求					
参考频率		10MHz			
频率准确度		≤±0.5ppm			
信号功率		0～7dBm			
相位噪声		≤-120dBc/Hz @10Hz			

外形图及引脚定义

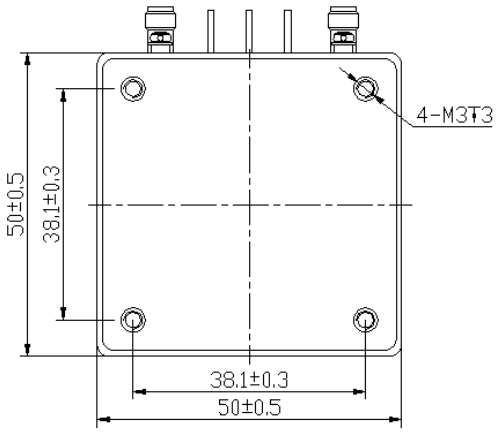

底视图

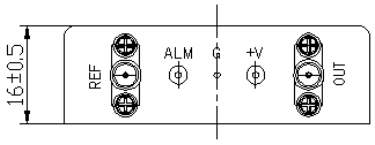

侧视图

引脚号	引脚功能
REF	参考信号输入
ALM	锁定指示
G	地
+V	电源
OUT	输出

注：信号输入输出端口为 SMA 阴性连接器。

备注：
1、☑为必须满足的条件并作为产品检验的依据；□为设计保证的参考指标；
2、1ppm=1E-6；1ppb=1E-9。

拟制：吴海钧　　审核：刘建东　　批准：苏松涛

中国·四川·成都市高新西区新业路 88 号天奥产业园　邮编：611731
电话：(86)28-87559314　传真：(86)28-87559313