产品名称：恒温晶体振荡器　　产品型号：SOXO18F10MEHB

技术指标项目				规格要求	
标称频率		✪ 10MHz		产品重量	□ 20g（Max）
外形尺寸		20.8×13.2×8mm³（max）			
温度范围		工作温度		✪ -55℃～+70℃	
		储存温度		✪ -55℃～+85℃	
质量等级		普军级　执行规范：《机载、地面等用恒温石英晶体振荡器产品规范》Q/TD20125-2008			
电源电压	5V±5%	工作电流	初始状态	✪ ≤300mA(@25±2℃)	
			稳定状态	✪ ≤100mA(@25±2℃)	
输出		波形		✪ HCMOS	
		输出负载		✪ 15pF	
		输出电平	高电平	✪ ≥4.5V	
			低电平	✪ ≤0.5V	
		上升下降时间		✪ ≤5ns	
		占空比		✪ 45%～55%	
频率稳定度		基准温度初始准确度		✪ ≤±0.5ppm（25℃±2℃）	
		频率温度稳定性		✪ ≤±0.5ppm（-55℃～+70℃）	
频率调整		频率调整范围		□ ≥4ppm(0～5V)	
老化		□ ≤±0.7ppm/年			

外形图及引脚定义

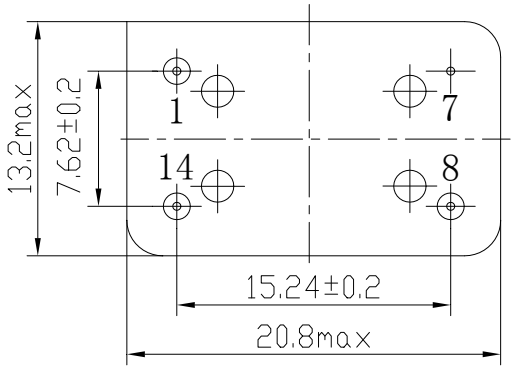

底视图

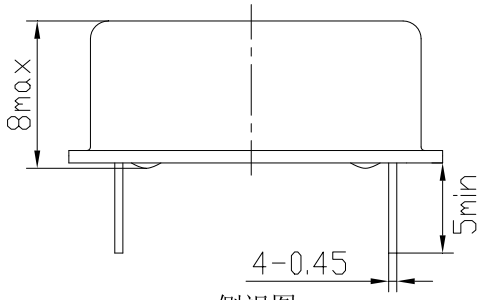

侧视图

引脚号	引脚功能
1	压控电压
7	地
8	输出
14	电源电压

备注：
1、✪为必须满足的条件并作为产品检验的依据；□为设计保证的参考指标；
2、满足机载应用要求，环境试验随整机考核；
3、提供筛选、测试报告；
4、1ppm=1E-6；1ppb=1E-9。

拟制：　　审核：　　用户会签：

中国·四川·成都市高新西区新业路 88 号天奥产业园　邮编：611731
电话：(86)28-87559314　传真：(86)28-87559313