产品名称:恒温晶体振荡器　　产品型号:SOXO17AB80MDSJ

技术指标项目				规格要求	
标称频率		✪ 80MHz		产品重量	□ 30g（Max）
外形尺寸		20.2×20.2×11mm³			
温度范围		工作温度		✪ -10℃～+60℃	
		储存温度		✪ -55℃～+85℃	
质量等级		普军级　执行规范:《机载、地面等用恒温石英晶体振荡器产品规范》Q/TD 20125A-2016			
电源电压	10V±5%	工作电流	初始状态	✪ ≤350mA(@25±2℃)	
			稳定状态	✪ ≤150mA(@25±2℃)	
输出		波形		✪ 正弦波	
		输出功率		✪ ≥7dBm （负载：50 ohm）	
		谐波		✪ ≤-30dBc	
		杂波		✪ ≤-80dBc	
频率稳定度		基准温度初始准确度		✪ ≤±0.5ppm(25℃±2℃)(压控中心电压 4V±0.5V)	
		频率温度稳定度		✪ ≤±0.5ppm(-10℃～+60℃)	
频率调整		频率调整范围		✪ ≥±1ppm(0～8V)（相对中心频率）	
相位噪声		✪ ≤－140dBc/Hz@1kHz			
老化		✪ ≤±10ppb/日			
		□ ≤±0.5ppm/年			

外形图及引脚定义

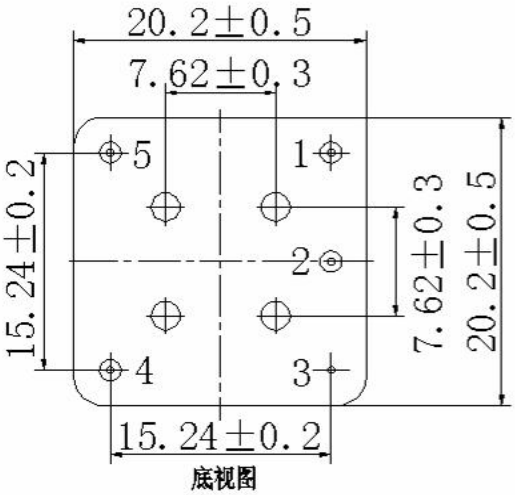

底视图

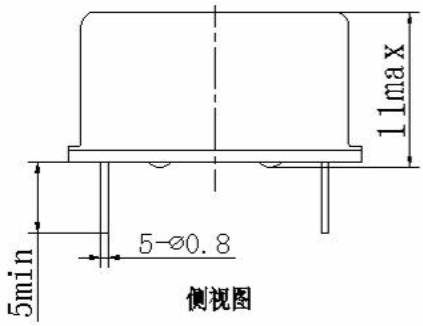

侧视图

引脚号	引脚功能
1	压控电压（Vco）
2	参考电压（Vref）
3	地　（GND）
4	输出 （OUTPUT）
5	电源电压 （VCC）

压控电路参考接法：

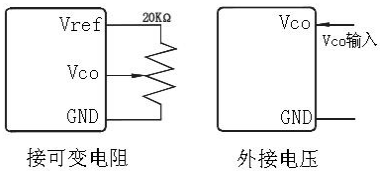

注：

压控端已内置偏压，无需对频率进行校准的情况下，参考电压及压控输入端请悬空。

备注：

1、✪为必须满足的条件并作为产品检验的依据；□为设计保证的参考指标；
2、1ppm=1E-6；1ppb=1E-9；
3、提供常温及高低温测试记录。

拟制：刘建东　　审核：孙晓英　　批准：黄松涛

中国·四川·成都市高新西区新业路 88 号天奥产业园　邮编：611731
电话：(86)28-87559314　传真：(86)28-87559313