产品名称：恒温晶体振荡器　　产品型号：SOXO15F10MSSGU

技术指标项目				规格要求	
标称频率		☑ 10MHz		产品重量	□ 30g（Max）
外形尺寸		36×27×13mm^3			
温度范围		工作温度		☑ -40℃～+70℃	
		储存温度		☑ -55℃～+85℃	
质量等级		军级　执行规范：《机载、地面等用恒温石英晶体振荡器产品规范》Q/TD20125-2008			
电源电压	12V±5%	工作电流	初始状态	☑ ≤350mA(@25±2℃)	
			稳定状态	☑ ≤150mA(@25±2℃)	
输出		波形		☑ 正弦波	
		输出负载		☑ 50ohm	
		输出功率		☑ ≥10dBm	
		谐波		☑ ≤-30dBc	
		杂波		☑ ≤-80dBc	
频率稳定度		基准温度初始准确度		☑ ≤±0.05ppm（25℃±2℃）	
		频率温度稳定度		☑ ≤±5ppb（-40℃～+70℃）	
		短期稳定度		□ ≤2×10^{-11}/10ms；≤2×10^{-12}/1s；	
频率调整		频率调整范围		☑ ≥±0.3ppm(0～5V)（相对中心频率）	
相位噪声		☑ ≤－105dBc/Hz@1Hz； ☑ ≤－135dBc/Hz@10Hz； ☑ ≤－155dBc/Hz@100Hz； ☑ ≤－165dBc/Hz@1kHz； ☑ ≤－170dBc/Hz@10kHz； ☑ ≤－170dBc/Hz@100kHz。			
老化		☑ ≤±0.5ppb/天			
		□ ≤±0.05ppm/年			

外形图及引脚定义

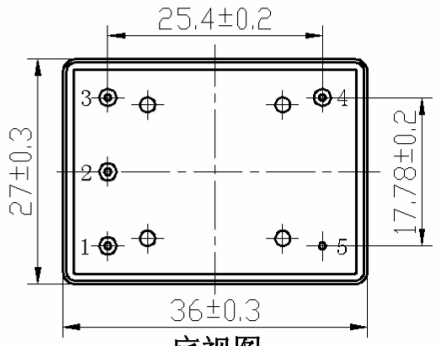

底视图

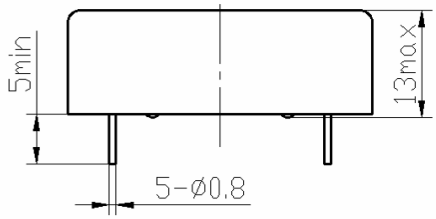

侧视图

引脚号	引脚功能
1	压控（Vco）
2	参考电压/悬空（Vref）
3	电源　（VCC）
4	输出（RF OUT）
5	地（GND）

压控电路参考接法：

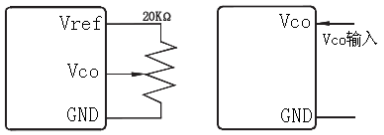

接可变电阻　　外接电压

注：

压控端已内置偏压，无需对频率进行校准的情况下，参考电压及压控输入端请悬空。

备注：

1、☑为必须满足的条件并作为产品检验的依据；□为设计保证的参考指标；

2、1ppm=1E-6；1ppb=1E-9。

拟制：吴海钧　　审核：刘建东　　批准：袁松涛

中国·四川·成都市高新西区新业路 88 号天奥产业园　邮编：611731
电话：(86)28-87559314　传真：(86)28-87559313