产品名称：恒温晶体振荡器　　产品型号：SOXO15E40MASG

技术指标项目				规格要求	
标称频率		✪ 40MHz		产品重量	□ 30g（Max）
外形尺寸		36×27×13mm³			
温度范围		工作温度		✪ -55℃～+70℃	
		储存温度		✪ -55℃～+85℃	
质量等级		普军级　执行规范：《机载、地面等用恒温石英晶体振荡器产品规范》Q/TD20125-2008			
电源电压	12V±5%	工作电流	初始状态	✪ ≤350mA(@25±2℃)	
			稳定状态	✪ ≤150mA(@25±2℃)	
输出		波形		✪ 正弦波	
		输出负载		✪ 50ohm	
		输出功率		✪ 10±2dBm	
		谐波		✪ ≤-30dBc	
		杂波		✪ ≤-80dBc	
频率稳定度		基准温度初始准确度		✪ ≤±0.1ppm(25℃±2℃)(压控中心电压 2.5V±0.5V)	
		频率温度稳定性		✪ ≤±0.02ppm(-55℃～+70℃)	
		频率重现性		□ ≤±0.01ppm	
频率调整		频率调整范围		✪ ≥±0.5ppm(0～5V)	
相位噪声		✪ ≤－135dBc/Hz@100Hz； ✪ ≤－155dBc/Hz@1kHz； ✪ ≤－165dBc/Hz@10kHz； ✪ ≤－170dBc/Hz@100kHz。			
老化		✪ ≤±1ppb/天			
		□ ≤±0.1ppm/年			

外形图及引脚定义

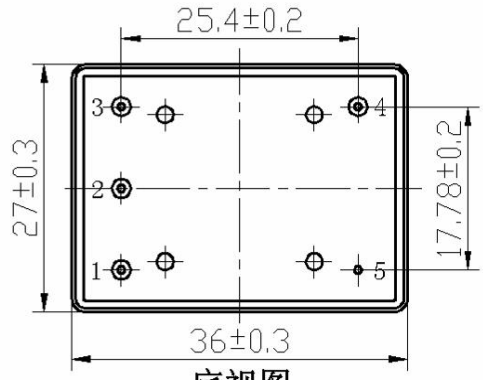

底视图

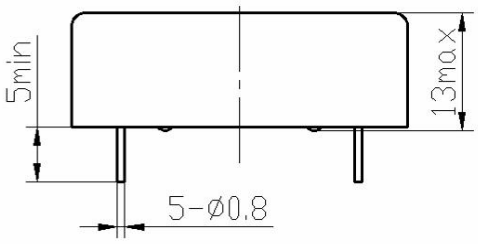

侧视图

引脚号	引脚功能
1	压控（Vco）
2	参考电压/悬空（Vref）
3	电源　（VCC）
4	输出（RF OUT）
5	地（GND）

压控电路参考接法：

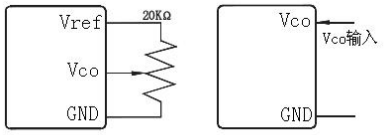

接可变电阻　　外接电压

注：

压控端已内置偏压，无需对频率进行校准的情况下，参考电压及压控输入端请悬空。

备注：

1、✪为必须满足的条件并作为产品检验的依据；□为设计保证的参考指标；

2、1ppm=1E-6；1ppb=1E-9。

拟制：　　审核：　　用户会签：

中国·四川·成都市高新西区新业路 88 号天奥产业园　邮编：611731
电话：(86)28-87559314　传真：(86)28-87559313