产品名称：恒温晶体振荡器　　产品型号：SOXO15C10MSSGU

技术指标项目				规格要求	
标称频率		✪ 10MHz		产品重量	□30g（Max）
外形尺寸		36×27×13mm³			
温度范围		工作温度		✪ -20℃～+70℃	
		储存温度		✪ -55℃～+85℃	
质量等级		普军级　执行规范：《机载、地面等用恒温石英晶体振荡器产品规范》Q/TD 20125-2008			
电源电压	12V±5%	工作电流	初始状态	✪ ≤350mA(@25±2℃)	
			稳定状态	✪ ≤150mA(@25±2℃)	
输出		波形		✪ 正弦波	
		输出功率		✪ ≥10dBm (负载：50 ohm)	
		谐波		✪ ≤-30dBc	
		杂波		✪ ≤-80dBc	
		参考电压（Vref）		✪ 4.5V±0.2V（悬空测试）	
频率稳定度		基准温度初始准确度		✪ ≤±0.05ppm (25℃±2℃)	
		频率温度稳定度		✪ ≤±5ppb (-20℃～+70℃)	
		频率电压稳定度		□ ≤±0.5ppb（电压变化±5%）	
		频率负载稳定度		□ ≤±0.5ppb（负载变化±10%）	
		短期稳定度		□ ≤3×10^{-11}/10ms；≤3×10^{-12}/1s；	
频率调整		频率调整范围		✪ ≥±0.5ppm(0～5V)（相对中心频率）	
相位噪声		✪ ≤－105dBc/Hz@1Hz；✪ ≤－135dBc/Hz@10Hz； ✪ ≤－155dBc/Hz@100Hz；✪ ≤－165dBc/Hz@1kHz； ✪ ≤－170dBc/Hz@10kHz；✪ ≤－170dBc/Hz@100kHz。			
老化		✪ ≤±0.5ppb/天			
		□ ≤±0.05ppm/年			

外形图及引脚定义

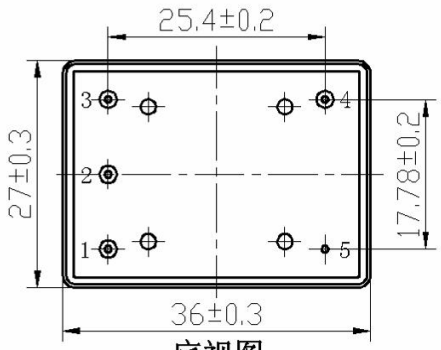

底视图

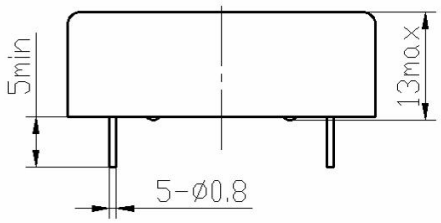

侧视图

引脚号	引脚功能
1	压控（Vco）
2	参考电压/悬空（Vref）
3	电源　（VCC）
4	输出（RF OUT）
5	地（GND）

压控电路参考接法：

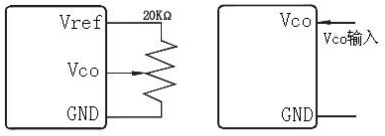

接可变电阻　　外接电压

注：
1、　压控端已内置偏压，无需对频率进行校准的情况下，参考电压及压控输入端请悬空；
2、　参考电压端的负载电流请小于 1mA。

备注：
1、✪为必须满足的条件并作为产品检验的依据；□为设计保证的参考指标；
2、1ppm=1E-6；1ppb=1E-9。

拟制：刘建东 20170706　审核：孙晓英 20170706　批准：苏松涛 20170706