产品名称：抗振恒温晶体振荡器　　产品型号：SOXO14VLF100MCSG

技术指标项目				规格要求	
标称频率		✪ 100MHz		产品重量	□ 100g（Max）
外形尺寸		38×38×16mm³			
温度范围		工作温度		□ -40℃～+70℃	
		储存温度		□ -55℃～+85℃	
质量等级		普军级　执行规范：《机载、地面等用恒温石英晶体振荡器产品规范》Q/TD20125-2008			
电源电压	12V±5%	工作电流	初始状态	✪ ≤350mA(@25±2℃)	
			稳定状态	✪ ≤150mA(@25±2℃)	
输出		波形		□ 正弦波	
		输出负载		□ 50ohm	
		输出功率		✪ ≥8dBm	
		谐波		✪ ≤-30dBc	
		杂波		✪ ≤-80dBc	
频率稳定度		基准温度初始精度		✪ ≤±0.5ppm（25℃±2℃）	
		频率温度稳定度		✪ ≤±0.1ppm（-40℃～+70℃）	
频率调整		频率调整范围		✪ ≥±1ppm（0～8V）（相对中心频率）	
相位噪声		稳态		动态（GJB360B 方法 214 条件 I-B）	
		✪ ≤－125dBc/Hz@100Hz； ✪ ≤－155dBc/Hz@1kHz； ✪ ≤－160dBc/Hz@10kHz； ✪ ≤－165dBc/Hz@100kHz。		□ ≤－90dBc/Hz@100Hz； ✪ ≤－130dBc/Hz@1kHz； ✪ ≤－155dBc/Hz@10kHz； ✪ ≤－160dBc/Hz@100kHz。	
老化		✪ ≤±5ppb/天			
		□ ≤±0.3ppm/年			

外形图及引脚定义

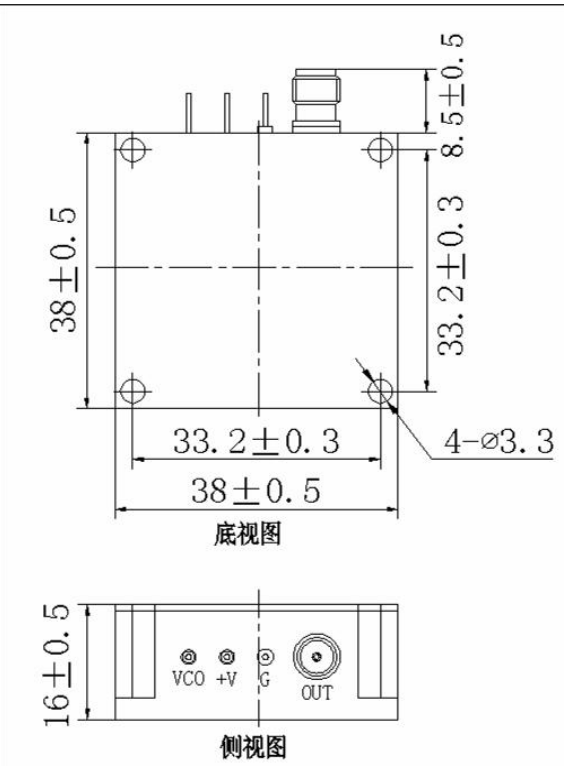

引脚号	引脚功能
+V	电源（VCC）
G	地（GND）
OUT	输出（RF OUT）
VCO	压控（VCO）

信号输出为 SMA 接口。

备注：
1、✪为必须满足的条件并作为产品检验的依据；□为设计保证的参考指标；
2、1ppm=1E-6；1ppb=1E-9。

拟制：　　审核：　　用户会签：

中国·四川·成都市高新西区新业路 88 号天奥产业园　邮编：611731
电话：(86)28-87559314　传真：(86)28-87559313