产品名称：抗振恒温晶体振荡器　　产品型号：SOXO14VF80MCSG

技术指标项目				规格要求	
标称频率		✪ 80MHz		产品重量	□ 100g（Max）
外形尺寸		38×38×20mm³			
温度范围		工作温度		✪ -45℃～+80℃	
		储存温度		✪ -55℃～+85℃	
质量等级		普军级　执行规范：《机载、地面等用恒温石英晶体振荡器产品规范》Q/TD20125-2008			
电源电压	12V±5%	工作电流	初始状态	✪ ≤350mA(@25±2℃)	
			稳定状态	✪ ≤150mA(@25±2℃)	
输出		波形		✪ 正弦波	
		输出负载		✪ 50ohm	
		输出功率		✪ ≥8dBm	
		谐波		✪ ≤-30dBc	
		杂波		✪ ≤-80dBc	
频率稳定度		基准温度初始准确度		✪ ≤±0.5ppm（25℃±2℃）	
		频率温度稳定度		✪ ≤±0.3ppm（-45℃～+80℃）	
频率调整		频率调整范围		✪ ≥±1ppm（0～8V）（相对中心频率）	
相位噪声		稳态		动态（振动试验谱见下）	
		✪ ≤－155dBc/Hz@1kHz； ✪ ≤－160dBc/Hz@10kHz； ✪ ≤－165dBc/Hz@100kHz。		✪ ≤－135dBc/Hz@1kHz； ✪ ≤－155dBc/Hz@10kHz； ✪ ≤－160dBc/Hz@100kHz。	
老化		✪ ≤±5ppb/天			
		□ ≤±0.3ppm/年			

外形图及引脚定义

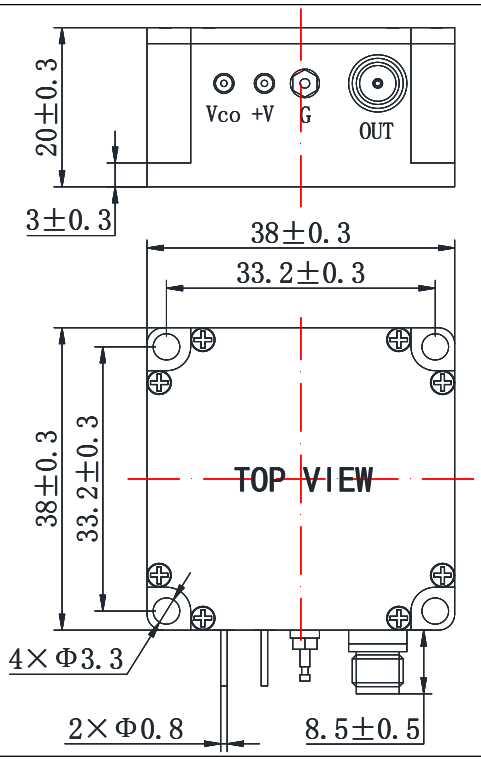

引脚号	引脚功能
+V	电源（VCC）
G	地（GND）
OUT	输出（RF OUT）
VCO	压控（VCO）

信号输出为 SMA 接口。

振动试验谱：

频率（Hz）	谱密度（g^2/Hz）	均方根（g）
20	0.020	14.8
50	0.120	
300	0.120	
301	0.060	
800	0.060	
1000	0.160	
1600	0.160	
2000	0.066	

备注：

1、✪为必须满足的条件并作为产品检验的依据；□为设计保证的参考指标；
2、预热时频率漂移：≤±100ppm(-45℃时开机 5s)(随整机考核)；
3、1ppm=1E-6；1ppb=1E-9。

拟制：　　审核：

中国·四川·成都市高新西区新业路 88 号天奥产业园　邮编：611731
电话：(86)28-87559314　传真：(86)28-87559313