产品名称：抗振恒温晶体振荡器　　产品型号：SOXO14VF100MCSG

技术指标项目				规格要求	
标称频率		□ 100MHz / ✪ 100.06MHz		产品重量	□ 100g（Max）
外形尺寸		38×38×20mm³			
温度范围		工作温度		✪ -40℃～+70℃	
		储存温度		✪ -55℃～+85℃	
质量等级		军级　　执行规范：《机载、地面等用恒温石英晶体振荡器产品规范》Q/TD 20125A-2016 可靠性预计质量等级：A2			
电源电压	12V±5%	工作电流	初始状态	✪ ≤300mA(@25±2℃)	
			稳定状态	✪ ≤100mA(@25±2℃)	
输出		波形		✪ 正弦波	
		输出功率		✪ ≥8dBm （负载：50 ohm)	
		谐波		✪ ≤-30dBc	
		杂波		✪ ≤-80dBc	
频率稳定度		基准温度初始准确度		✪ ≤±0.5ppm (25℃±2℃)	
		频率温度稳定度		✪ ≤±0.1ppm（-40℃～+70℃）	
频率调整		频率调整范围		✪ ≥±1ppm (0～8V)（相对中心频率）	
相位噪声		稳态		动态（GJB360B 方法 214 条件 I-B）	
		✪ ≤－155dBc/Hz@1kHz； ✪ ≤－165dBc/Hz@10kHz； ✪ ≤－170dBc/Hz@100kHz。		✪ ≤－145dBc/Hz@1kHz； ✪ ≤－160dBc/Hz@10kHz； ✪ ≤－165dBc/Hz@100kHz。	
老化		✪ ≤±5ppb/天			
		□ ≤±0.3ppm/年			

外形图及引脚定义

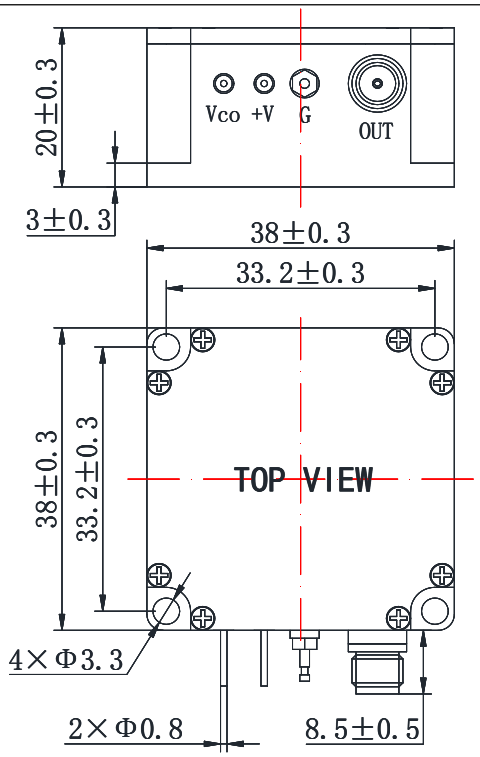

引脚号	引脚功能
+V	电源（VCC）
G	地 (GND)
OUT	输出 (RF OUT)
VCO	压控 (VCO)

注：信号输出为 SMA-K 接口。

备注：
1、✪为必须满足的条件并作为产品检验的依据；□为参考指标；
2、1ppm=1E-6；1ppb=1E-9。

拟制：刘建东　　审核：孙晓英