产品名称：抗振恒温晶体振荡器　　产品型号：SOXO14VF100MBSG-6

技术指标项目				规格要求	
标称频率		☑ 100MHz		产品重量	□ 50g（Max）
外形尺寸		38×38×25mm³			
温度范围		工作温度		☑ -45℃～+70℃	
		储存温度		☑ -55℃～+85℃	
质量等级		军级(B)　执行规范：《机载、地面等用恒温石英晶体振荡器产品规范》Q/TD 20125A-2016			
电源电压	12V±5%	工作电流	初始状态	☑ ≤350mA(@25±2℃)	
			稳定状态	☑ ≤150mA(@25±2℃)	
输出		波形		☑ 正弦波	
		输出功率		☑ ≥8dBm（负载：50 ohm）	
		谐波		☑ ≤-30dBc	
		杂波		☑ ≤-80dBc	
频率稳定度		基准温度初始准确度		☑ ≤±0.5ppm(25℃±2℃)	
		频率温度稳定度		☑ ≤±0.05ppm(-45℃～+70℃)	
频率调整		频率调整范围		☑ ≥±1ppm（0～8V）（相对中心频率）	
相位噪声		稳态		动态（试验条件见附件 1）	
		☑ ≤-128dBc/Hz@100Hz； ☑ ≤-160dBc/Hz@1kHz； ☑ ≤-165dBc/Hz@10kHz； ☑ ≤-170dBc/Hz@100kHz。		☑ ≤-85dBc/Hz@100Hz； ☑ ≤-140dBc/Hz@1kHz；	
老化		☑ ≤±5ppb/天			

外形图及引脚定义

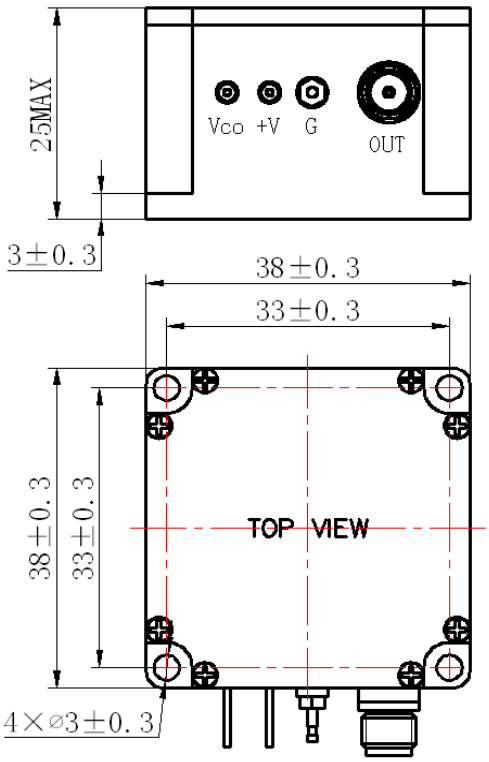

引脚号	引脚功能
+V	电源（VCC）
G	地（GND）
OUT	输出（RF OUT）
VCO	压控（VCO）

注：
信号输出为 SMA 接口。

备注：
1、☑为必须满足的条件并作为产品检验的依据；□为设计保证的参考指标；
2、1ppm=1E-6；1ppb=1E-9；
3、该产品采用分立器件组成且产品为非密封结构，不适用于 PIND 及密封试验。

拟制：吴海钧 20180305　审核：刘建东 20180305　批准：袁松涛 20180305

中国·四川·成都市高新西区新业路 88 号天奥产业园　邮编：611731
电话：(86)28-87559314　传真：(86)28-87559313

附件 1（振动条件）：

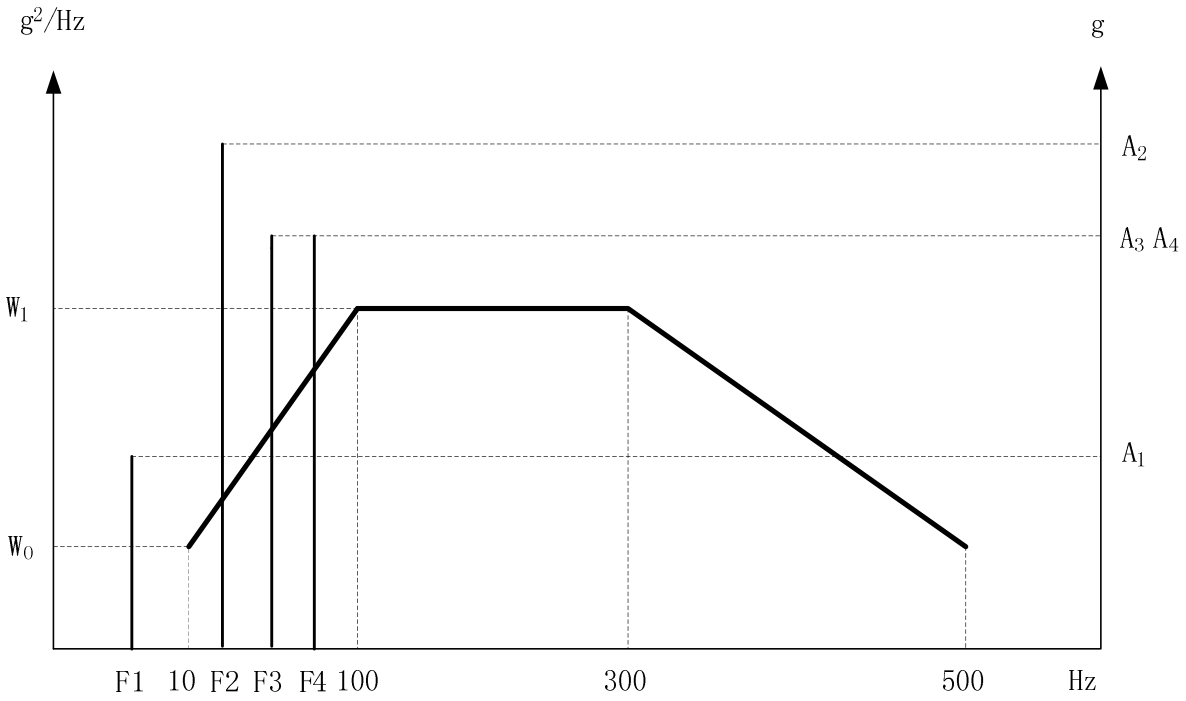

周期振动			随机振动 (g^2/Hz)
频率名称	频率 f_i(Hz)	振动峰值 A_i(g)	
F1	6.77	0.36	W_0=0.002 W_1=0.02 (f_t=500Hz)
F2	27.1	5.0	
F3	54.1	3.0	
F4	81.2	3.0	
注：低频随机振动频率是从 10Hz 开始，为了方便 6.77Hz 的加载，可以在 6Hz～10Hz 之间施加一个 W_0=0.002 g^2/Hz 的随机噪声。			

拟制：　　20180305　审核：　　20180305　批准：　　20180305