产品名称：恒温晶体振荡器　　产品型号：SOXO13BF100MDSGU

技术指标项目				规格要求	
标称频率		☑ 100MHz		产品重量	□ 100g(Max)
外形尺寸		50×50×19mm³			
温度范围		工作温度		-40℃～+70℃	
		储存温度		-55℃～+85℃	
质量等级		军级(B)　执行规范：《机载、地面等用恒温石英晶体振荡器产品规范》Q/TD20125A-2016			
电源电压	12V±5%	工作电流	初始状态	☑ ≤600mA(@25±2℃)	
			稳定状态	☑ ≤300mA(@25±2℃)	
输出		波形		☑ 正弦波	
		输出功率		☑ ≥12dBm（负载：50 ohm)	
		谐波		☑ ≤-25dBc	
		杂波		☑ ≤-70dBc	
频率稳定度		基准温度初始精度		☑ ≤±0.5ppm（@25±2℃，中心电压 4.0V±1.0V ）	
		频率温度稳定度		☑ ≤±0.5ppm（-40℃～+70℃）	
频率调整		频率调整范围		☑ ≥±1.0ppm（VCO=0～8V,相对中心频率）	
相位噪声		☑ ≤-105dBc/Hz@10Hz；☑ ≤-135dBc/Hz@100Hz；☑ ≤-165dBc/Hz@1kHz；☑ ≤-170dBc/Hz@10kHz；☑ ≤-175dBc/Hz@100kHz。			
老化		☑ ≤±3.0ppb/天			
		□ ≤±0.3ppm/年			

外形图及引脚定义

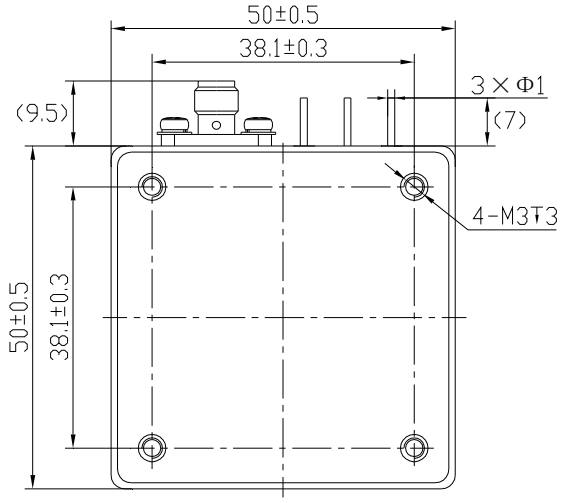

底视图

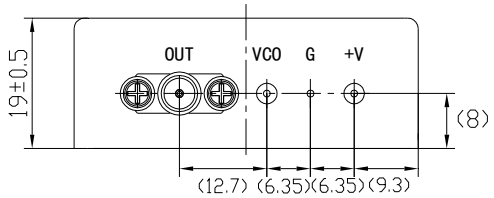

侧视图

引脚号	引脚功能
OUT	输出（RF OUT)
VCO	压控（VCO)
G	地（GND)
+V	电源(VCC)

注：
1. 信号输出端口为 SMA-K 接口；
2. 产品压控端已内置偏压，无需对频率进行校准的情况下，压控端请悬空处理；
3. 外形图中()内尺寸为参考尺寸，非检验尺寸，未标注公差±0.5mm。

备注：
1、☑为必须满足的条件并作为产品检验的依据；□为设计保证的参考指标；
2、1ppm=1E-6；1ppb=1E-9；
3、该产品采用分立器件组成且产品为非密封结构，不适用于 PIND、密封试验及内部气体成分分析试验。

拟制：吴海钧　20190826　审核：刘建东　20190826　批准：苏松涛　20190826

中国·四川·成都市高新西区新业路 88 号天奥产业园　邮编：611731
电话：(86)28-87559314　传真：(86)28-87559313