产品技术规格书

产品名称：表贴晶体振荡器　　产品型号：**SCXO11BE7.3728MCHIT**

技术指标项目			规格要求	
标称频率		☑**7.3728MHz**	产品重量	□ 0.20g（Max）
外形尺寸		□SMD 7.0×5.0×1.8mm^3		
温度范围		工作温度	☑ -55℃～+85℃	
		储存温度	□ -55℃～+125℃	
质量等级		军级（B） 执行规范：《SCXO11B 型石英晶体振荡器（机载）详细规范》Q/TD20134A-2013		
电源电压	**+3.3V±5%**	工作电流	☑ ≤30mA	
输出		波形	□ 方波	
		输出电平	☑ CMOS	
		上升/下降时间	☑ ≤10ns	
		占空比	☑ 50%±5%	
		负载	□ 15PF	
频率稳定度		基准温度初始精度	☑ ≤±20ppm (25℃±2℃)	
		频率温度稳定度	☑ ≤±50ppm（-55℃～+85℃）	
		年老化	□ ≤±3ppm/年	
三态控制		使能	□ ≥70%V_{DD}（高电压或悬空）	
		禁止	□ ≤30%V_{DD}（低电压或地）	

外形图及引脚定义

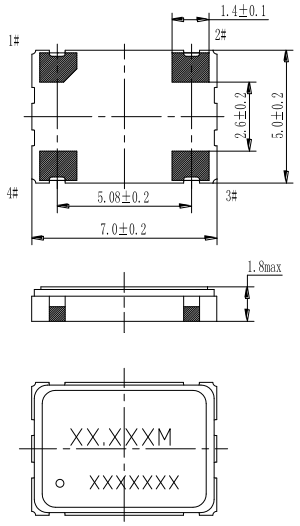

外形尺寸（mm）

引脚号	引脚功能
1	三态控制/悬空
2	地
3	输出
4	电源

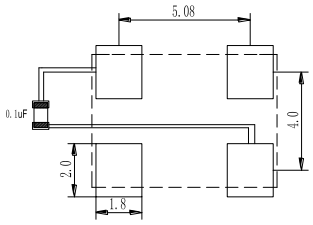

推荐焊盘尺寸（mm）

（注：0.1uF电容应尽可能靠近晶振的4脚。）

备注：

1、☑为必须满足的条件并作为产品检验的依据；□为设计保证的参考指标。
2、产品三态控制脚内置上拉电阻，不使用时需要悬空。
3、1ppm=1E-6。

拟制：汪清涛　　审核：丁沈华　　批准：吴松涛

中国·四川·成都市高新西区新业路 88 号天奥产业园　邮编：611731
电话：(86)28-87559314　传真：(86)28-87559313