性能特点：

- 频率范围：18GHz～50GHz
- 耦合度：10dB
- 插入损耗：1dB
- 端口驻波：1.5
- 芯片尺寸：1.25mm×1.40mm×0.10mm

产品简介：

NC6707C-1850/ NC6707C-1850M 是两种 GaAs MMIC 定向耦合器芯片，芯片工作频率覆盖 18GHz～50GHz，耦合度 10dB，耦合度平坦度小于 3dB，插入损耗小于 1dB，端口驻波小于 1.5，芯片采用 GaAs 工艺制造。

电参数：（TA =+25℃）

指标	最小值	典型值	最大值	单位
频率范围	18～50			GHz
耦合度	9	10	12	dB
插入损耗	0.5	-	1	dB
端口驻波	-	-	1.5	-

使用限制参数：

最大输入功率	+30	dBm
存储温度	-65～+150	℃
使用温度	-55～+125	℃

典型曲线：

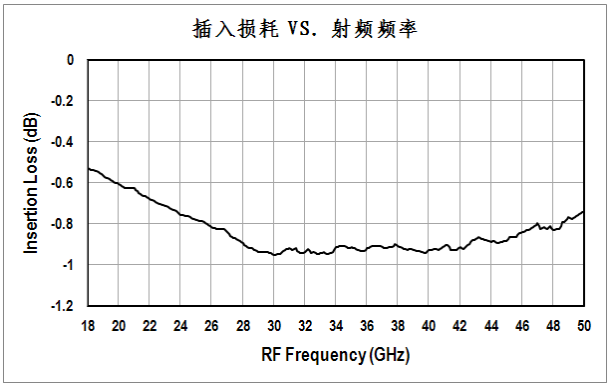

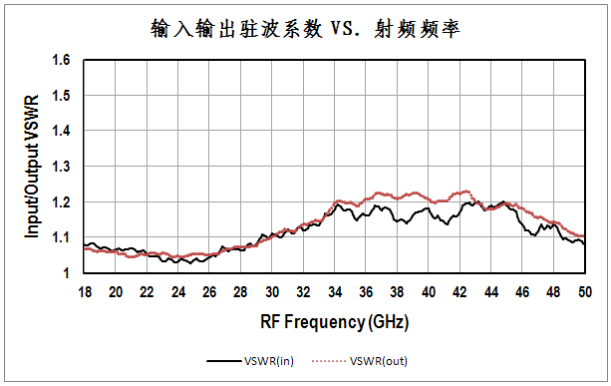

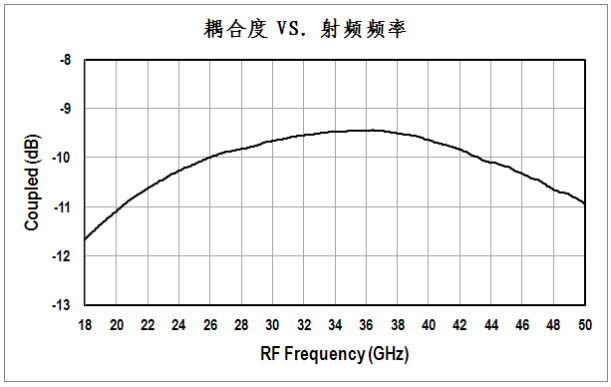

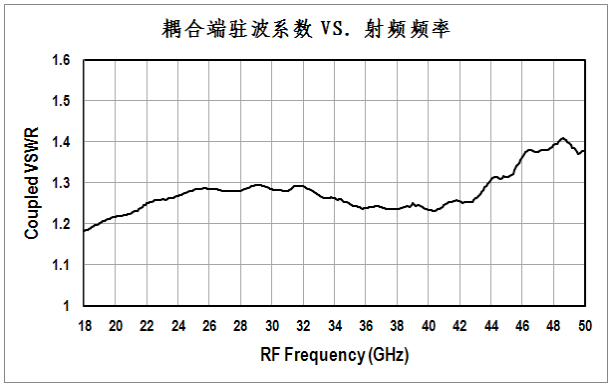

外形尺寸

NC6707C-1850(M)芯片尺寸

NC6707C-1850

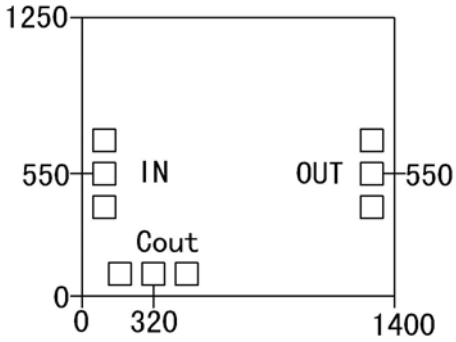

NC6707C-1850M

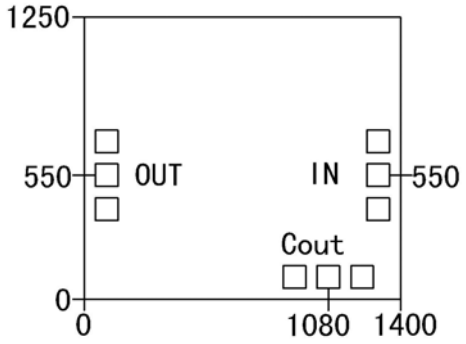

说明：所有尺寸单位为微米(μm)；
输入输出压点尺寸为 100×100μm^2

建议装配图：

NC6707C-1850

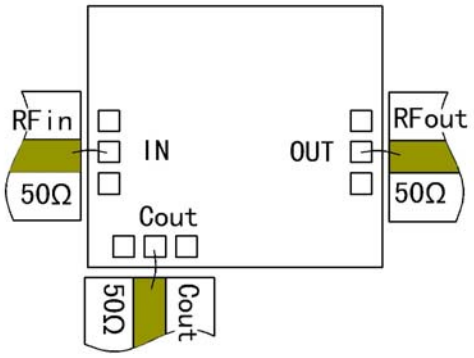

NC6707C-1850M

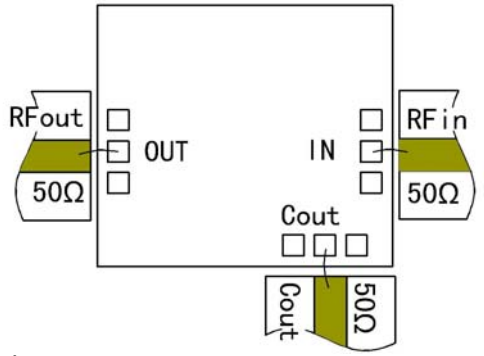

注意事项：

1) 在净化环境装配使用。
2) GaAs 材料很脆，芯片表面很容易受损伤（不要碰触表面），使用时必须小心。
3) 输入输出使用金丝键合线（直径 25μm），键合线尽量短，不要长于 300μm。
4) 用 80/20 金锡烧结，烧结温度不要超过 300℃，烧结时间尽可能短，不要超过 30 秒。
5) 干燥、氮气环境储存。
6) 不要试图用干或湿化学方法清洁芯片表面。
7) 有问题请与供货商联系。