性能特点

- 频率范围：22GHz～36GHz
- 插入损耗： 0.6dB
- 输入/输出驻波：1.4/1.7
- 芯片尺寸：1.40mm×3.40mm×0.10mm

功能框图

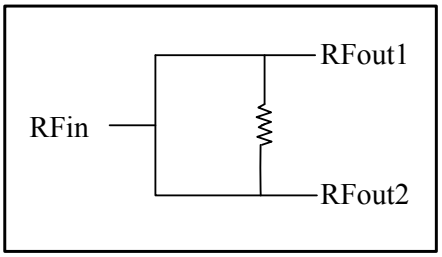

产品简介

NC6582C-2236 和 NC6582C-2236M 是两款 GaAs MMIC 0°功分器芯片，其中，NC6582C-2236M 是 NC6582C-2236 镜像版电路。采用 GaAs 工艺制作，芯片通过背面通孔接地，其频率范围覆盖 22GHz～36GHz，插损 0. 6dB，端口驻波系数小于 1.7。

微波电参数（T_A= +25℃）

指标	符号	最小值	典型值	最大值	单位
频率范围	f	22～36			GHz
插入损耗	IL	-	0.6	1.0	dB
输入驻波	VSWR(in)	-	1.4	-	-
输出驻波	VSWR(out)	-	1.7	-	-
隔离度	ISO	-	20	-	dB

使用限制参数

参数	符号	极限值
最高输入功率	P_p	30dBm
工作温度	T_{op}	-55℃～+125℃
储存温度	T_{STG}	-65℃～+150℃

典型曲线

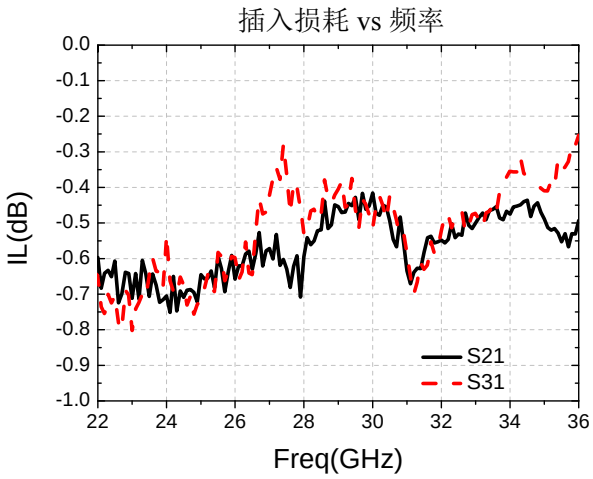

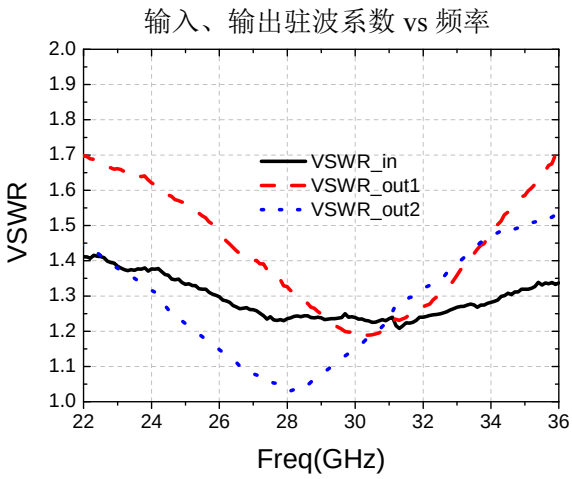

隔离度 vs 频率

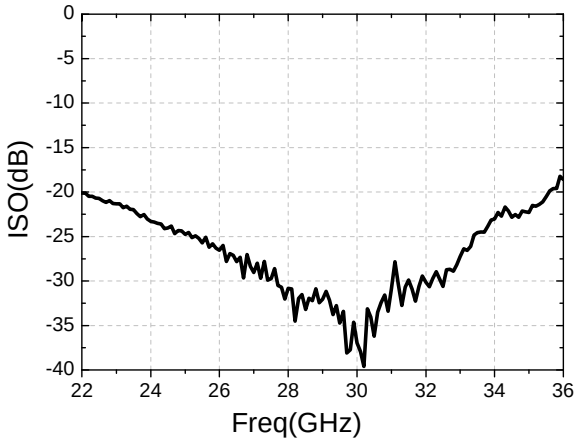

外形尺寸及压点排列图

NC6582C-2236、NC6582C-2236M 外形尺寸

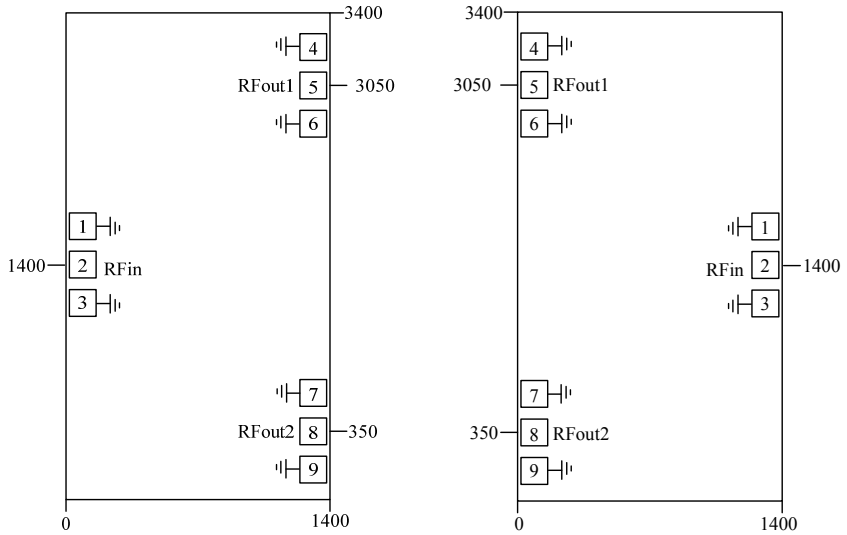

注：图中单位均为微米(μm)；
外形尺寸公差±50μm。

压点排列图

序列号	符号	功能	PAD 尺寸
2	RFin	输入压点	100×100μm^2
5	RFout1	输出压点	100×100μm^2
8	RFout2	输出压点	100×100μm^2
1、3、4、6、7、9	GND	测试地压点	100×100μm^2

建议装配图

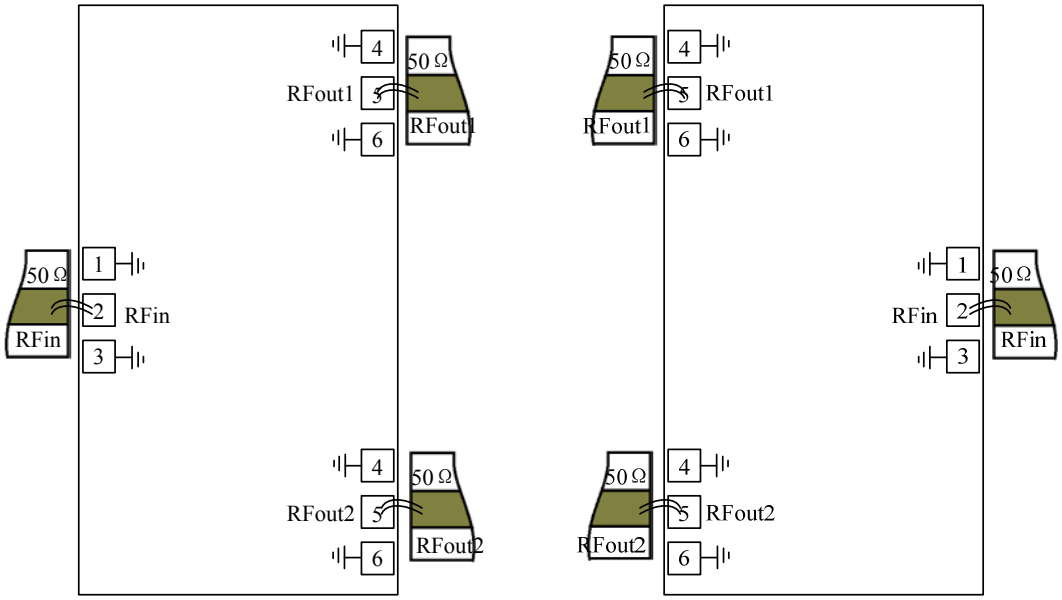

注意事项

1) 在净化环境装配使用；
2) GaAs 材料很脆，芯片表面很容易受损伤（不要碰触表面），使用时必须小心；
3) 输入输出用 2 根键合线（直径 25μm 金丝），键合线尽量短，不要大于 300μm；
4) 芯片背面必须接地；
5) 用 80/20 金锡烧结，烧结温度不要超过 300℃，烧结时间尽可能短，不要超过 30 秒；
6) 本品属于静电敏感器件，储存和使用时注意防静电；
7) 干燥、氮气环境储存；
8) 不要试图用干或湿化学方法清洁芯片表面；
9) 有问题请与供货商联系。

该产品对静电较敏感
使用中请注意防静电