性能特点

- 频率范围：17GHz～20GHz
- 插入损耗：1.2dB@20GHz
- 均衡量：2dB
- 输入/输出驻波：1.3/1.3
- 芯片尺寸：0.85mm×1.35mm×0.10mm

功能框图

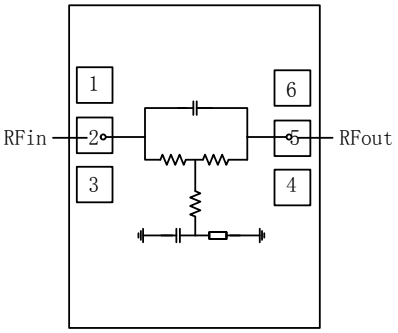

产品简介

NC6053C-1720 是一款均衡器芯片，采用 GaAs 无源单片工艺制作。频率范围覆盖 17GHz～20GHz，均衡量 2dB，输入/输出驻波为 1.3/1.3。该芯片输入输出无隔直电容，工作时无需加电，主要用于改善增益平坦度。

电参数（T_A=+25℃）

指标	符号	最小值	典型值	最大值	单位
频率范围	f	17-20			GHz
插入损耗	IL_H		1.2@20GHz		dB
	IL_L		3.4@17GHz		
输入驻波	VSWR_in		1.3	1.5	-
输出驻波	VSWR_out		1.3	1.5	-

使用限制参数

参数	符号	极限值
储存温度	T_{STG}	-65℃～+150℃
工作温度	T_{op}	-55℃～+125℃
最高输入功率	P_p	+25dBm

典型曲线

插入损耗 vs.频率

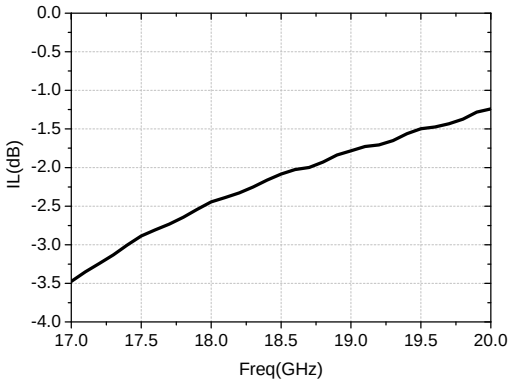

插入相位 vs.频率

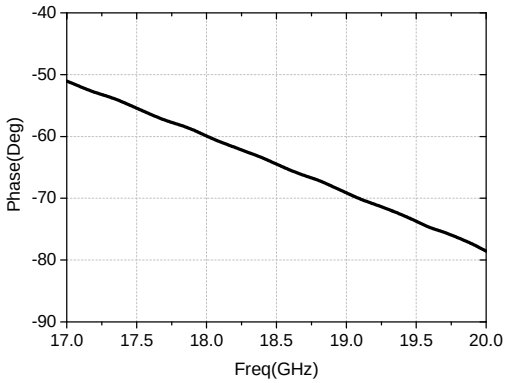

输入驻波 vs.频率

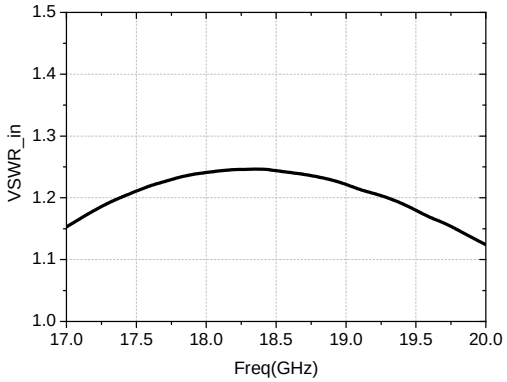

输出驻波 vs.频率

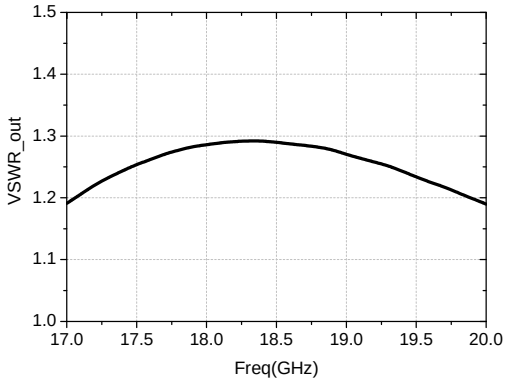

外形尺寸

NC6053C-1720 的外形尺寸

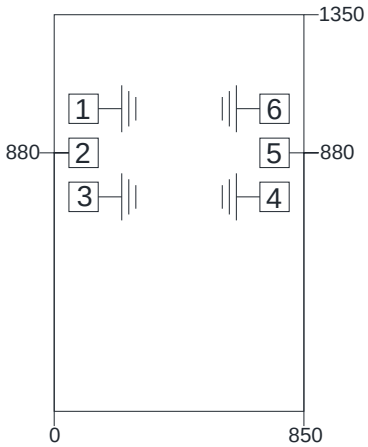

注：图中单位均为微米(μm)；
外形尺寸公差±50μm。

键合压点定义

序列号	符号	功能	PAD 尺寸
1	GND	接地压点（仅供探针测试用）	100×100μm^2
2	RFin	射频输入端	100×100μm^2
3	GND	接地压点（仅供探针测试用）	100×100μm^2
4	GND	接地压点（仅供探针测试用）	100×100μm^2
5	RFout	射频输出端	100×100μm^2
6	GND	接地压点（仅供探针测试用）	100×100μm^2

注意事项

1) 在净化环境中使用，使用时必须小心,不要碰触芯片表面；
2) 输入输出用 2 根（直径 25um 金丝）键合线，键合线长度 300um 左右最佳；
3) 输入输出无隔直电容；
4) 用 80/20 金锡烧结，烧结温度不要超过 300℃，烧结时间尽可能短，不要超过 30 秒；
5) 本品属于静电敏感器件，储存和使用时注意防静电；
6) 干燥、氮气环境储存；
7) 有问题请与供货商联系。

该产品对静电较敏感
使用中请注意防静电