性能特点：

- 频率范围：2.7GHz～3.5GHz
- 功率增益：10dB
- 饱和输出功率：20dBm
- +28V@28mA(静态)
- 芯片尺寸：1.55mm×1.66mm×0.10mm

产品简介：

NC11629C-2735 是一款 GaN 单电源驱动功率放大器芯片，频率范围覆盖 2.7GHz～3.5GHz，带内增益 10dB，饱和输出功率 20dBm，输入输出驻波 1.5。

电参数（TA=+25℃, Vd=+28V）

指标	最小值	典型值	最大值	单位
频率范围	2.7-3.5			GHz
功率增益	-	10	-	dB
小信号增益	-	12	-	dB
饱和输出功率	-	20	-	dBm
功率附加效率	10	-	-	%
输入驻波	-	1.5	1.8	-
动态工作电流	38			mA

注：1) 芯片均经过在片 100%测试。

2) 射频测试条件：Vd=+28V，P_{in}=10dBm，脉宽：100μs，占空比：10%。

使用限制参数

最大输入漏极电压	+30V
最高输入功率	+26dBm
储存温度	-65℃～+150℃
使用温度	-55℃～+125℃

典型曲线

为了使用户更直观的了解该放大器的性能指标，下面给出了各个指标测试曲线图。

饱和输出功率/效率 vs.频率

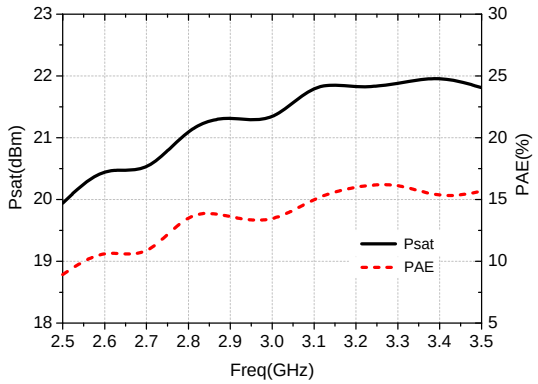

功率增益 vs.频率

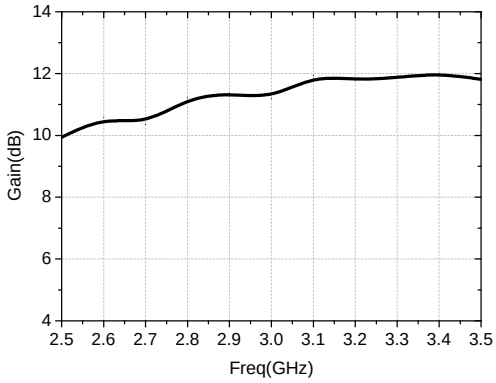

外形尺寸

NC11629C-2735 的外形尺寸

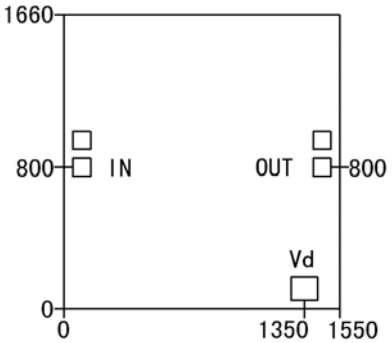

注：图中尺寸单位为微米(μm)，输入输出压点尺寸 100×100μm²，偏置压点尺寸 150×130μm²，外形尺寸公差±50μm。

建议装配图

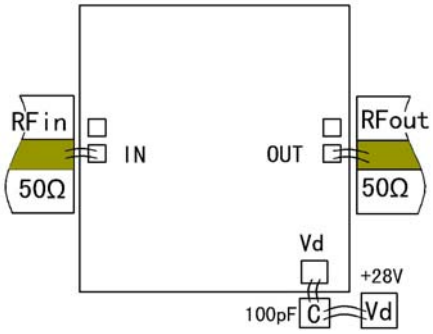

注意事项：

1) 在净化环境装配使用。GaN 材料很脆，芯片表面很容易受损伤（不要碰触表面），使用时必须小心。
2) 输入输出用 2 根键合线，键合线尽量短，不要长于 350μm。
3) 用 80/20 金锡烧结，烧结温度不要超过 300℃，烧结时间尽可能短，不要超过 30 秒。
4) 输入输出有隔直电容。
5) 上电时先加栅压后加漏压，去电时先降漏压后降栅压。
6) 本品属于静电敏感器件，储存和使用时注意防静电。
7) 干燥、氮气环境储存。
8) 不要试图用干或湿化学方法清洁芯片表面。
9) 有问题请与供货商联系。

石家庄市合作路 113 号　电话：0311-87091556　传真：0311-87091645　E-mail：ncic2002@21cn.com