性能特点：

- 频率范围：2.5GHz～7GHz
- 增益：28dB
- 噪声系数：1.1dB
- P1dB：7dBm
- 直流供电：+5V@20mA
- 芯片尺寸：2.35mm×1.30mm×0.07mm

产品简介：

NC10184C-2570/ NC10184C-2570M 是 GaAs MMIC 低噪声放大器芯片，其频率范围覆盖 2.5GHz～7GHz，增益 28dB，带内噪声系数 1.1dB。该芯片采用+5V 单电源加电。

电参数（TA=+25℃，Vd=+5V）

指标	最小值	典型值	最大值	单位
频率范围		2.5-7		GHz
增益	26.5	28		dB
增益平坦度		±0.2		dB
噪声系数		1.1		dB
P1dB		7		dBm
输入驻波		1.5		-
输出驻波		1.5		-
静态电流		20		mA

使用限制参数

最大漏偏压	+8V
最高输入功率	+18dBm
储存温度	-65℃～+150℃
使用温度	-55℃～+125℃

功能框图

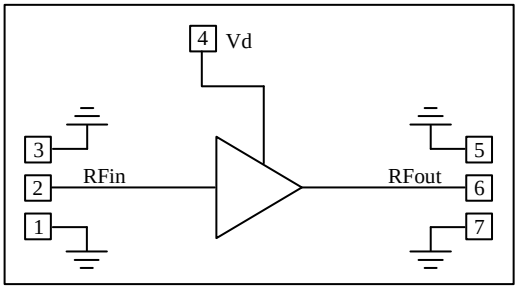

典型曲线

为了使用户更直观的了解该芯片的性能指标，下面给出了各个指标的曲线图。

增益和输入输出驻波

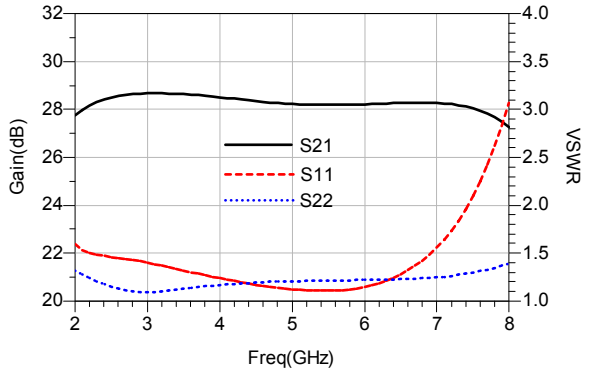

增益 vs.温度

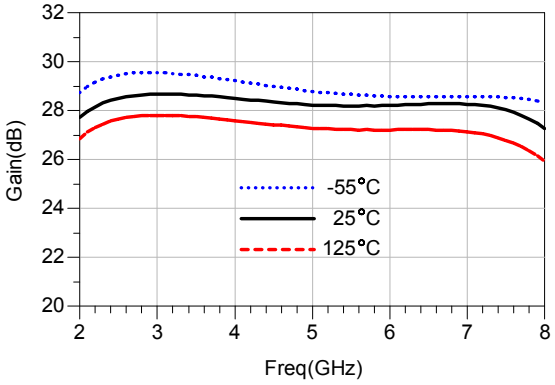

增益 vs.电压

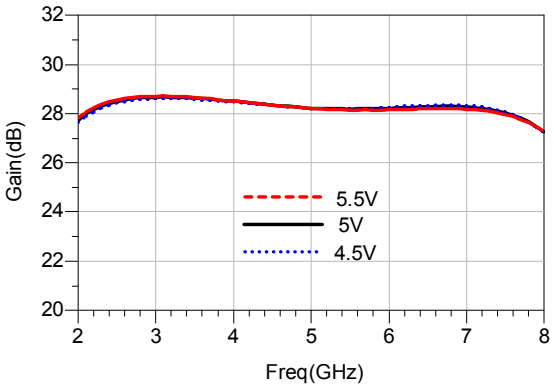

输入驻波 vs.温度

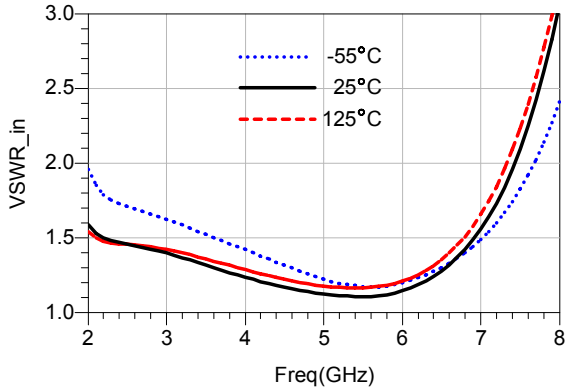

P1dB vs.温度

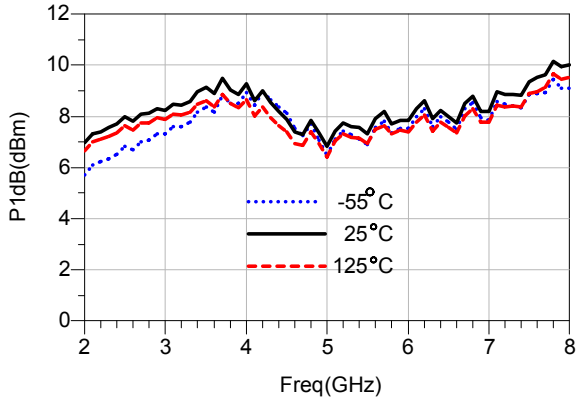

输出驻波 vs.温度

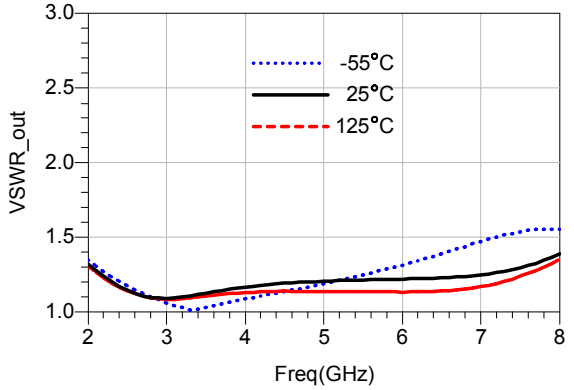

噪声系数 vs.温度

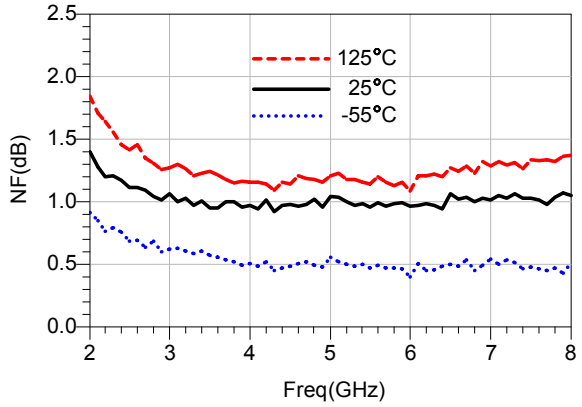

反向隔离 vs.温度

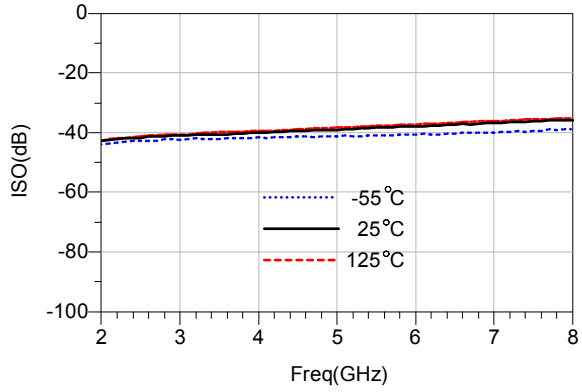

外形尺寸

NC10184C-2570(M)　LNA 的外形尺寸图

NC10184C-2570

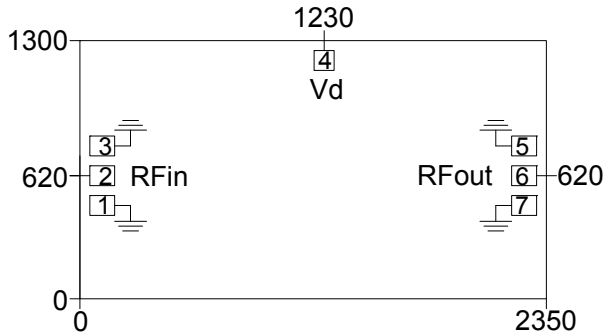

NC10184C-2570M

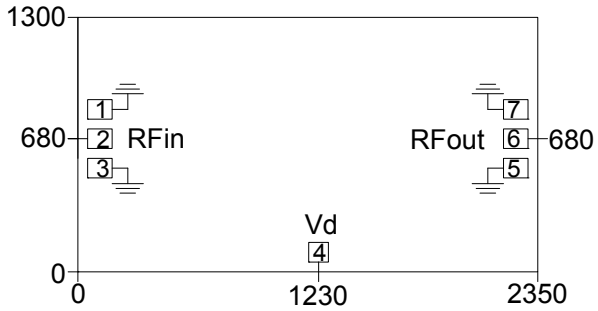

注：所有尺寸单位为微米（um）；RF 压点尺寸 125×100um^2；
DC 压点尺寸 100×100um^2 ；芯片厚度 70um；
外形长宽尺寸公差：±50um。

键合压点定义

压点编号	功能符号	功能描述
2	RFIN	射频信号输入端，外接 50 欧姆系统，无需隔直电容
4	Vd	放大器工作电压馈电端，需外置 100pF 电源滤波电容
6	RFOUT	射频信号输出端，外接 50 欧姆系统，无需隔直电容
1，3，5，7	GND	供探针测试用的接地压点

建议装配图

NC10184C-2570

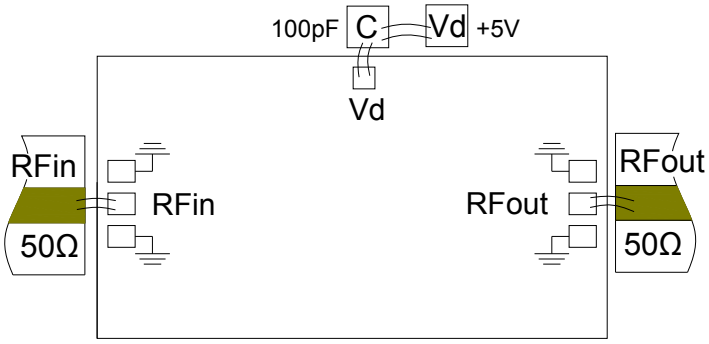

NC10184C-2570M

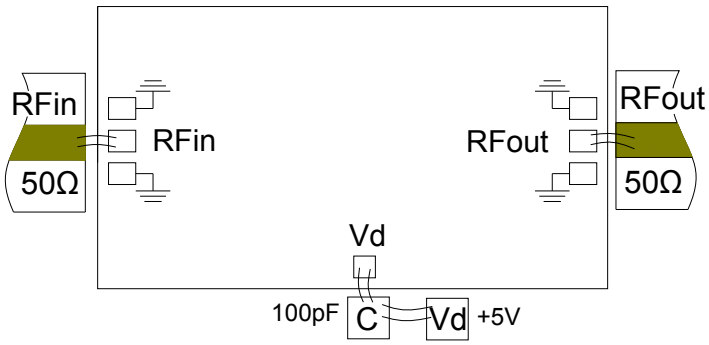

注意事项：

1) 在净化环境装配使用。
2) GaAs 材料很脆，芯片表面很容易受损伤（不要碰触表面），使用时必须小心。
3) 输入输出用 2 根键合线（直径 25um 金丝），键合线尽量短，不要长于 450um。
4) 输入输出有隔直电容。
5) 用 80/20 金锡焊料烧结，烧结温度不要超过 300℃，烧结时间尽可能短，不要超过 30 秒。
6) 本品属于静电敏感器件，储存和使用时注意防静电。
7) 干燥、氮气环境储存。
8) 不要试图用干或湿化学方法清洁芯片表面。
9) 有问题请与供货商联系。